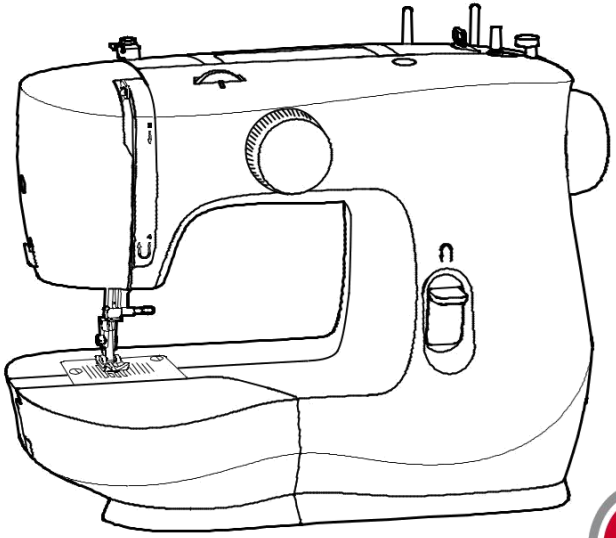

SINGER®

# Manual de instrucțiuni M2100 / M2105

**Această mașină de cusut de uz casnic este proiectată să respecte IEC/EN 60335-2-28 și UL1594.**

## INSTRUCȚIUNI DE SIGURANȚĂ IMPORTANTE

**Când utilizați un aparat electric, trebuie respectate întotdeauna măsurile de siguranță de bază, inclusiv următoarele:**

**Citiți toate instrucțiunile înainte de a utiliza această mașină de cusut de uz casnic. Păstrați instrucțiunile într-un loc adecvat, aproape de mașină. Asigurați-vă că le predați dacă mașina este dată unei terțe părți.**

## PERICOL- Pentru a reduce riscul de electrocutare:

- **O mașină de cusut nu trebuie lăsată niciodată nesupravegheată când este conectată la priză. Priza electrică la care este conectată mașina trebuie să fie ușor accesibilă. Deconectați întotdeauna această mașină de cusut de la priza electrică imediat după utilizare și înainte de curățare, îndepărtare a capacelor, lubrifiere sau atunci când efectuați orice alte ajustări de întreținere de către utilizator menționate în manualul de instrucțiuni.**

## AVERTIZARE- Pentru a reduce riscul de arsuri, incendiu, electrocutare sau rănire a persoanei:

- **Nu permiteți să fie folosit ca jucărie. Este necesară o atenție deosebită atunci când această mașină de cusut este utilizată de copii sau în apropierea acestora.**
- **Folosiți această mașină de cusut numai pentru utilizarea prevăzută, așa cum este descris în acest manual. Utilizați numai**

atașamente recomandate de producător conform prezentului manual.

- Nu utilizați niciodată această mașină de cusut dacă are cablul sau ștecherul deteriorat, dacă nu funcționează corespunzător, dacă a fost scăpată sau deteriorată sau a căzut în apă. Returnați mașina de cusut la cel mai apropiat dealer autorizat sau centru de service pentru examinare, reparare, reglare electrică sau mecanică.

- Nu utilizați niciodată mașina de cusut cu orificiile de aer blocate. Păstrați orificiile de ventilație ale mașinii de cusut și ale piesei de control fără acumularea de scame, praf și pânză liberă.

- Țineți degetele departe de toate părțile în mișcare. Este necesară o îngrijire specială în jurul acului mașinii de cusut.
- Folosiți întotdeauna placa de ac adecvată. Placa greșită poate provoca ruperea acului.
- Nu folosiți ace îndoite.
- Nu trageți sau împingeți materialul în timpul coaserii. Poate devia acul făcându-l să se rupă.
- Purtați ochelari de protecție.
- Opriți mașina de cusut (“0”) când faceți orice reglare în zona acului, cum ar fi înfilarea acului, schimbarea acului, înfilarea bobinei sau schimbarea piciorului presor etc.
- Nu scăpați și nu introduceți niciun obiect în nicio deschidere.
- Nu utilizați în aer liber.
- Nu operați acolo unde se folosesc produse aerosoli (spray) sau unde se administrează oxigen.
- Pentru a deconecta, rotiți toate comenzile în poziția oprit (“0”), apoi scoateți ștecherul din priză.
- Nu deconectați trăgând de cablu. Pentru a deconecta priza, apucați de ștecher, nu de cablu.
- Comandă cu picior este utilizată pentru a opera mașina. Nu așezați niciodată alte obiecte pe pedală.

- **Nu folosiți mașina dacă este udă.**
- **Dacă lampa LED este deteriorată sau ruptă, aceasta trebuie înlocuită de producător sau de agentul său de service sau de o persoană cu calificare similară, pentru a evita un pericol.**
- **Dacă cablul conectat la pedala este deteriorat, acesta trebuie înlocuit de producător sau de agentul său de service sau de o persoană cu calificare similară, pentru a evita un pericol.**
- **Aceasta masina de cusut este prevazuta cu dubla izolare. Folosiți numai piese de schimb identice. Consultați instrucțiunile de întreținere a aparatelor cu izolare dublă.**

# SERVICE PRODUSE CU IZOLATIE DUBLA

**Într-un produs cu izolare dublă, sunt prevăzute două sisteme de izolație în loc de împământare. Nu este prevăzut niciun mijloc de împământare pe un produs cu izolare dublă și nici nu trebuie adăugat un mijloc de împământare produsului. Întreținerea unui produs cu izolare dublă necesită îngrijire extremă și cunoaștere a sistemului și trebuie efectuată numai de personal de service calificat. Piesele de schimb pentru un produs cu izolare dublă trebuie să fie identice cu acele piese din produs. Un produs cu dublu izolat este marcat cu cuvintele „DOUBLE INSULATION” sau „DOUBLE INSULATED”.**

## Listă de conținut


### Bazele mașinii

Componentele principale ale mașinii ..... 1
Conectarea mașinii la sursa de alimentare ..... 3
Ridicator pentru picioruș presor în doi pași ..... 4
Accesorii ..... 5

### Înfilarea mașinii

Înfășurarea bobinei ..... 6
Introducerea bobinei ..... 7
Înfilarea firului de sus ..... 8
Ridicarea firului de bobină ..... 9
Tensiunea firului ..... 10

### Cusut

Cum să vă alegeți modelul ..... 11
Coaserea cusăturii drepte ..... 12
Cusut invers ..... 13
Îndepărtarea lucrării ..... 13
Tăierea firului ..... 13
Tivul ascuns ..... 14
Butoniere ..... 15
Coaserea nasturilor ..... 16
Fermoare și țevi ..... 17
Întărcere în mișcare liberă, punctaj ..... 18

### Informatii generale

Instalarea mesei de extensie ..... 19
Schimbarea picioruşului presor ..... 20
Tabel ace/ țesătură/ ață ..... 21
Placa de broderie ..... 22

### Întreținere și depanare

Introducerea acului ..... 23
Întreținere ..... 24
Ghid de depanare ..... 25

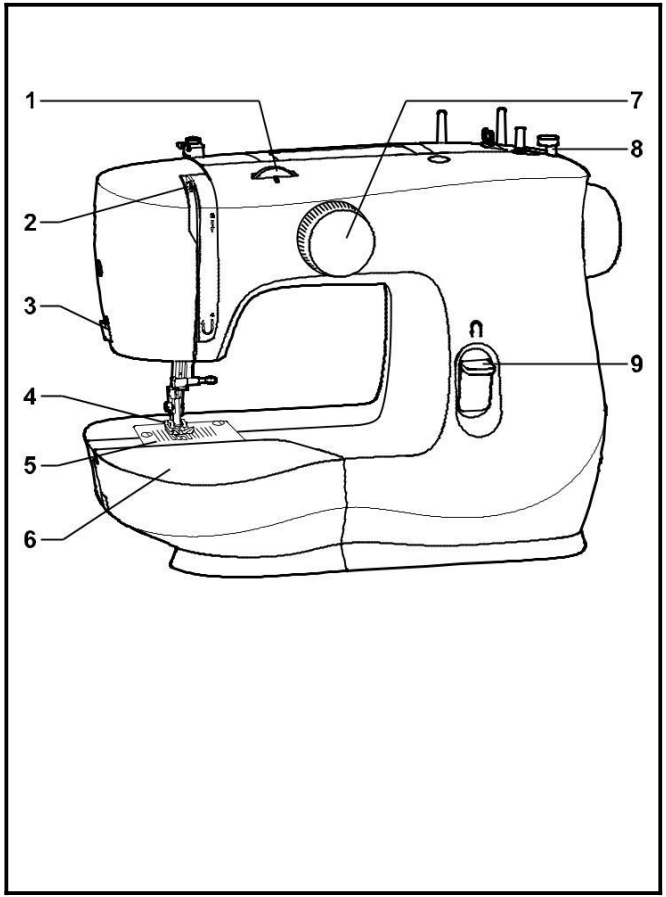


## Principalele părți ale mașinii

1. Selector de tensiune a firului
2. Maneta de preluare a firului
3. Tăietor de ață
4. Picioruş presor
5. Placa cu ac
6. Masă extensibilă detașabilă/ depozitare accesorii
7. Selector de model
8. Opritor de bobinare
9. Pârghie de cusut invers

Despachetarea

- Așezați cutia pe o suprafață stabilă, plană. Ridicați mașina din cutie și scoateți ambalajul exterior.
- Scoateți toate celelalte materiale de ambalare și punga de plastic.

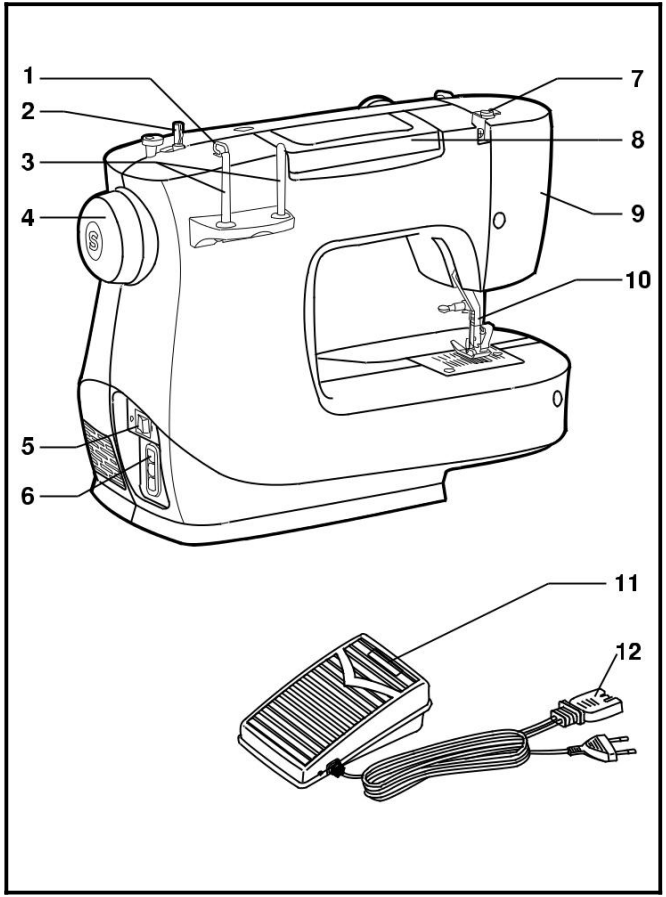


## Principalele părți ale mașinii

1. Ghid de fir
2. Axul bobinatorului bobinei
3. Suport
4. Roată de mână
5. Comutator de alimentare și de lumină
6. Priză principală
7. Ghidajul firului bobinei
8. Mâner
9. Placa frontală
10. Ridicator piciorus presor
11. Controlul vitezei piciorului
12. Cablu de alimentare

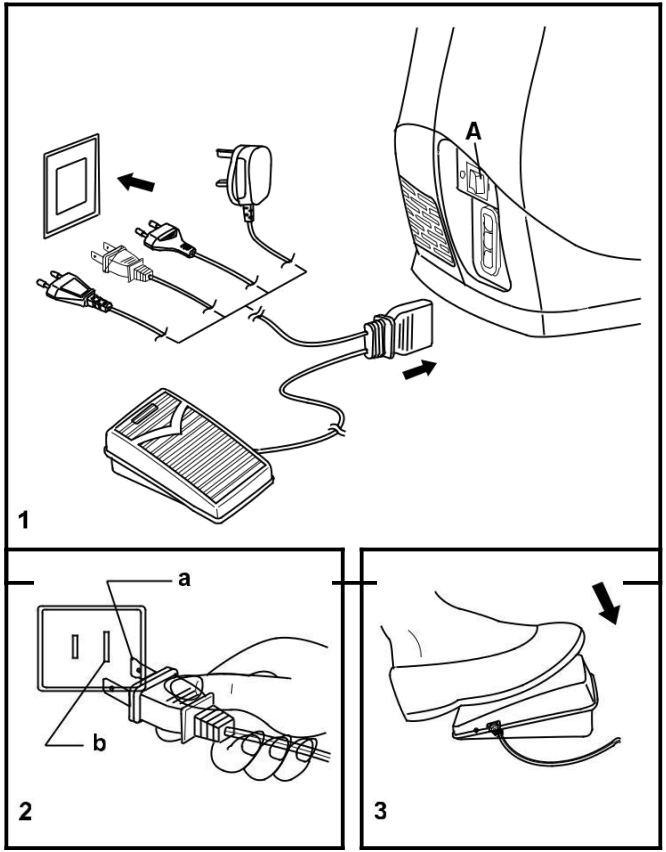


## Conectarea maşinii la sursa de alimentare

**Conectaţi maşina la o sursă de alimentare, aşa cum este ilustrat. (1)**

**Acest aparat este echipat cu un ştecher polarizat care trebuie utilizat cu priza polarizată corespunzătoare. (2)**

### Atenţie:

**Deconectaţi cablul de alimentare când maşina nu este utilizată.**

**Controlul piciorului**

**Pedala de comandă cu picior reglează viteza de coasere. (3)**

### Atenţie:

**Consultaţi un electrician calificat dacă aveţi îndoieli cu privire la modul de conectare a maşinii la sursa de alimentare.**

**Lumină de cusut**

**Apăsaţi întrerupătorul principal (A) pe „I" pentru alimentare şi lumină.**

### NOTĂ IMPORTANTĂ

**Pentru aparatele cu ştecher polarizat (o lamă este mai lată decât cealaltă). Pentru a reduce riscul de electrocutare, acest ştecher este destinat să se potrivească într-o priză polarizată doar într-un singur sens. Dacă nu se potriveşte complet în priză, inversaţi ştecherul. Dacă tot nu se potriveşte, contactaţi un electrician calificat pentru a instala priza corespunzătoare. Nu modificaţi ştecherul în niciun fel.**

**A. Mufa de ataşament polarizat**

**b. Conductor destinat să fie împământat**

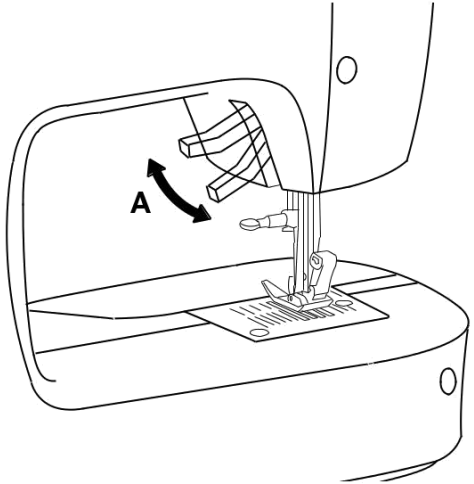


## Ridicator pentru picioruș presor în doi pași

**Când coaseți mai multe straturi sau țesături groase, piciorul presor poate fi ridicat într-o poziție mai înaltă pentru o poziționare ușoară a lucrării. (A)**

**Atenţie:**

**Mașina este reglată pentru a oferi cel mai bun rezultat de cusătură la temperatura normală a camerei. Temperaturile extrem de calde și reci pot afecta rezultatul cusut.**

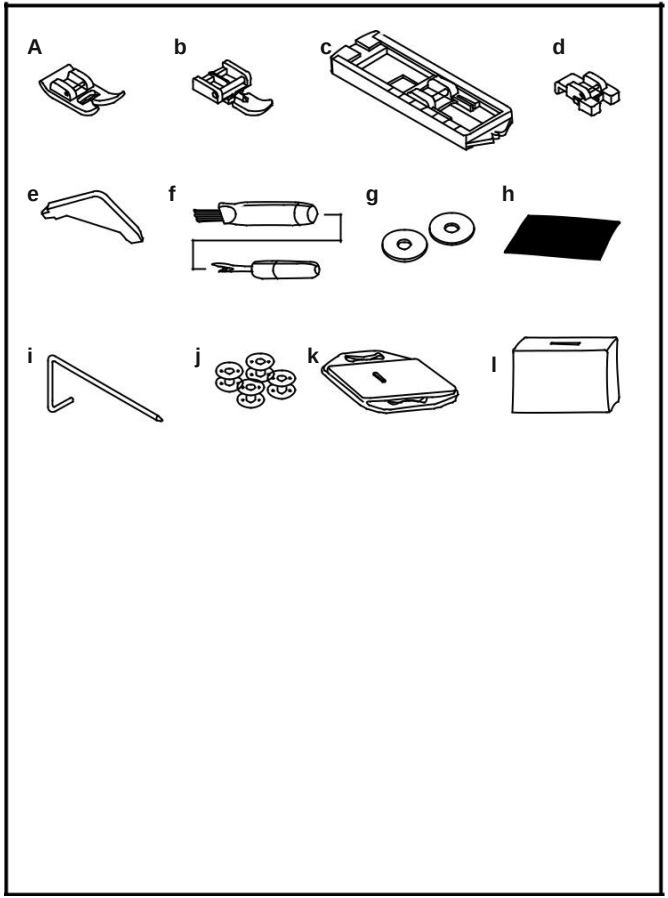


# Accesorii

## Accesorii standard

A. Picior universal
b. Picior pentru fermoar
c. Picior pentru butoniere
d. Picior de cusut nasturi
e. Șurubelniță L
f. Ripper cusături/ perie
g. Pâslă pentru ac de bobină (2x)
h. Pachet de ace (3x)
i. Ghid de margine/matlasare
j. Bobine clasa 15 (4x)
k. Placa de brodat
l. Husă moale

## Accesorii optionale:

Pentru informații despre picioarele presoare suplimentare, atașamentele și accesoriile care pot fi disponibile pentru aparatul dvs., vizitați www.singer.com.

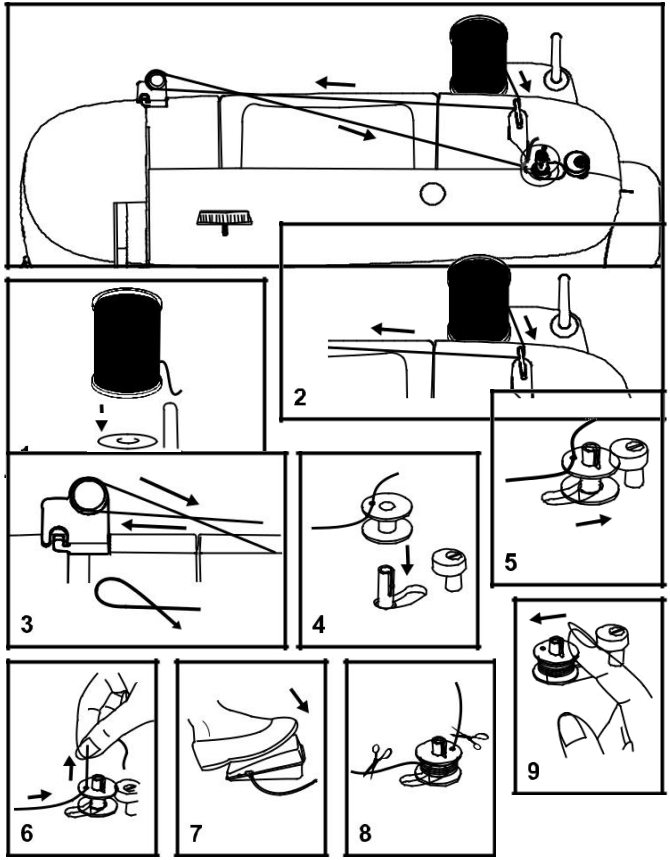


## Înfășurarea bobinei

- **Așezați firul și pâslă (a) pe axul. (1)**
- **Trageți firul din bobină prin ghidajul de fir superior. (2)**

- **Înfășurați firul în sensul acelor de ceasornic în jurul discurilor de tensionare a bobinei bobinei. (3)**
- **Înfilați bobina așa cum este ilustrat și puneți-o pe ax. (4)**
- **Împingeți axul bobinei spre dreapta. (5)**
- **Țineți capătul firului. (6)**
- **Apăsați pedala de comandă. (7)**
- **Eliberați pedala după câteva ture. Eliberați firul și tăiați cât mai aproape de bobină. Apăsați din nou pedala. Odată ce bobina este plină, se rotește încet. Eliberați pedala și tăiați firul. (8)**
- **Împingeți axul bobinei spre stânga (9) și scoateți.**

**Vă rugăm să rețineți:**

**Când axul bobinatorului este în poziția „înfășurare a bobinei", mașina nu va coase și roata de mână nu se va întoarce. Pentru a începe coaserea, împingeți axul bobinatorului bobinei spre stânga (poziția de coasere).**

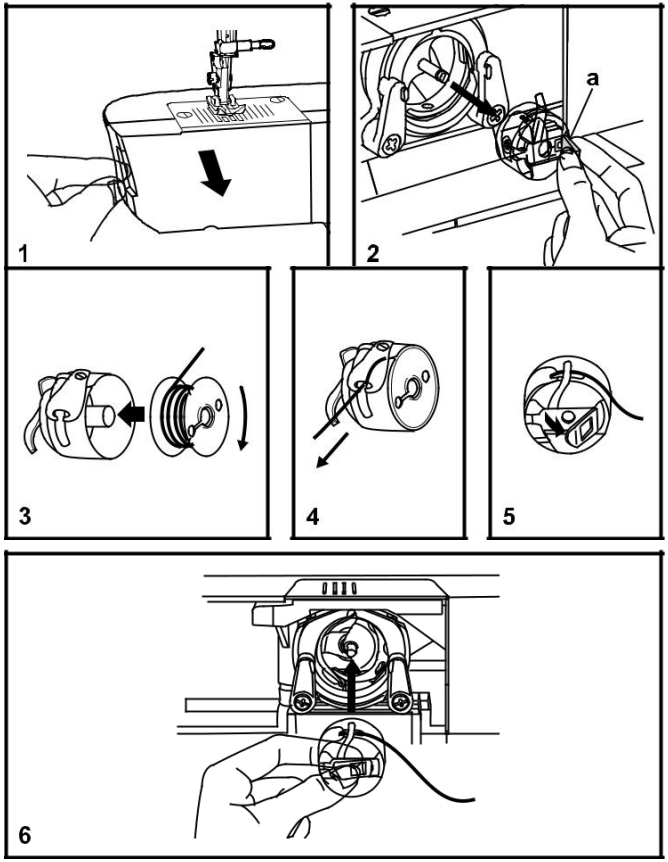


## Introducerea bobinei

**Când introduceți sau scoateți bobina, acul trebuie să fie complet ridicat.**

- Deschideți capacul cu balamale. (1)
- Trageți de urechea carcasei bobinei (a) și scoateți carcasa suveicii. (2)
- Țineți bobina cu o mână. Introduceți bobina astfel încât firul să curgă în sensul acelor de ceasornic (săgeată). (3)
- Trageți firul prin fantă și sub deget. Lăsați o coadă de fir de 6 inci. (4)
- Țineți cutia bobinei de zăvorul cu balamale. (5)
- Introduceți-l în navetă. (6)

**Atenţie:**

Puneți comutatorul de alimentare în poziție „O" înainte de a introduce sau scoate bobina.

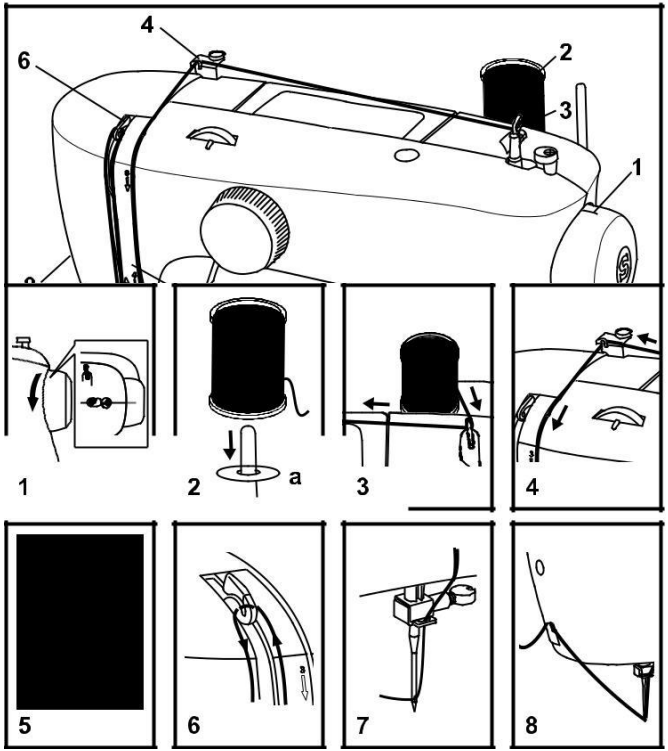


## Înfilarea firului de sus

**Aceasta este o operațiune simplă, dar este important să o efectuați corect, deoarece nu o faceți<u>pot apărea mai multe probleme de cusut.</u>**

- **Ridicați acul în poziția cea mai înaltă rotind roata de mână spre dvs. (în sens invers acelor de ceasornic), astfel încât semnul de pe roată să fie direct în sus. Ridicați piciorul presor pentru a elibera discurile de tensionare. (1)**
- **Așezați firul și pâslă (a) pe axul. (2)**

  **Notă:Pentru siguranță, vă recomandăm să opriți alimentarea înainte de a înfila.**
- **Trageți firul din bobină prin ghidajul de fir superior. (3)**

- **Ghidați firul în jurul ghidajului de fir, așa cum este ilustrat. (4)**
- **Modulul de tensionare a firului conducând firul în jos pe canalul drept și în sus pe canalul stâng. (5) În timpul acestui proces, este util să țineți firul între bobină și ghidajul firului.**

- **În partea superioară a acestei mișcări treceți firul de la dreapta la stânga prin ochiul crestat al pârghiei de preluare și apoi din nou în jos. (6)**
- **Acum treceți firul în spatele ghidajului de prindere a acului de sârmă subțire (7) și apoi în jos până la acul care ar trebui să fie înfilat din față în spate.**
- **Trageți aproximativ 6-8 inci de fir în spate, dincolo de ochiul acului. Tăiați firul la lungime cu tăietorul de fir încorporat. (8)**

## Ridicarea firului bobinei

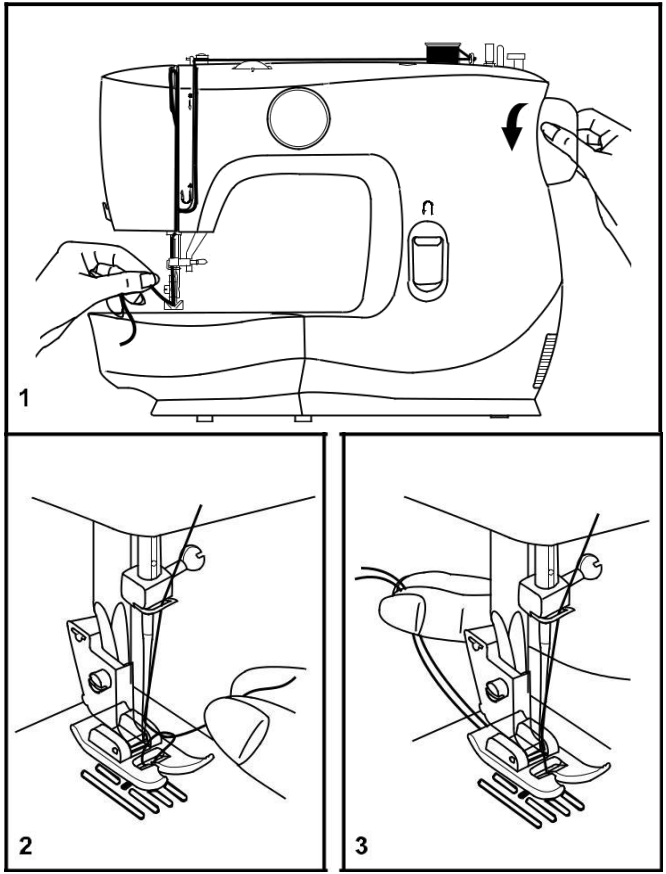


### Țineți firul de sus cu mâna stângă. (1)

**Rotiți roata de mână spre dumneavoastră (în sens invers acelor de ceasornic), coborând, apoi ridicând acul.**

**Notă:**
**Dacă este dificil să ridicați firul bobinei, verificați pentru a vă asigura că firul nu este prins de capacul cu balamale sau de masa extensibilă detașabilă.**

### Trageți ușor de firul superior pentru a aduce firul bobinei în sus prin orificiul plăcii acului. (2)

### Așezați ambele fire în spate sub piciorul presor. (3)

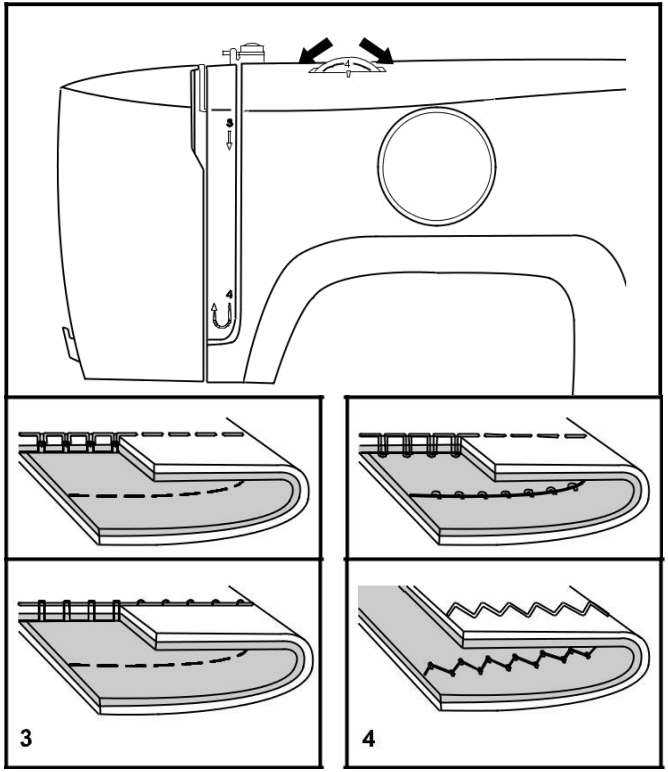


## Tensiunea firului

**Tensiunea firului superior**

**Setarea de bază a tensiunii firului: „4”.**

**Pentru a crește tensiunea, rotiți butonul la următorul număr în sus. Pentru a reduce tensiunea, rotiți selectorul la următorul număr în jos. 1. Tensiune normală a firului pentru coaserea cu cusături drepte.**

**2. Tensiunea firului este prea slabă pentru coaserea cu cusături drepte. Rotiți apelul la un număr mai mare.**

**3. Tensiunea firului este prea strânsă pentru coaserea cu cusături drepte. Rotiți apelul la numărul mai mic.**

**4. Tensiune normală a firului pentru cusut în zig-zag și decorativ. Tensiunea corectă a firului este atunci când o cantitate mică din firul superior apare pe partea inferioară a materialului.**

**Tensiune mai mică a firului**

### Tensiunea bobinei a fost setată corect din fabrică, deci nu trebuie să o reglați.

**Vă rugăm să rețineți:**

- **Setarea corectă a tensiunii este importantă pentru un cusut calitativ.**
- **Nu există o singură setare de tensiune adecvată pentru toate funcțiile de cusătură, fir sau material.**
- **O tensiune echilibrată (cusături identice atât de sus, cât și de jos) este de obicei de dorit doar pentru cusăturile de construcție cu cusături drepte.**

- **90% din toate cusăturile vor fi între „3” și „5”.**

- **Pentru funcțiile de cusătură în zig-zag și cusătură decorativă, tensiunea firului ar trebui să fie în general mai mică decât pentru cusătura cu cusături drepte.**
- **Pentru toate cusăturile decorative, veți obține întotdeauna o cusătură mai frumoasă și mai puține încrețiri ale țesăturii atunci când firul superior apare pe partea inferioară a materialului.**

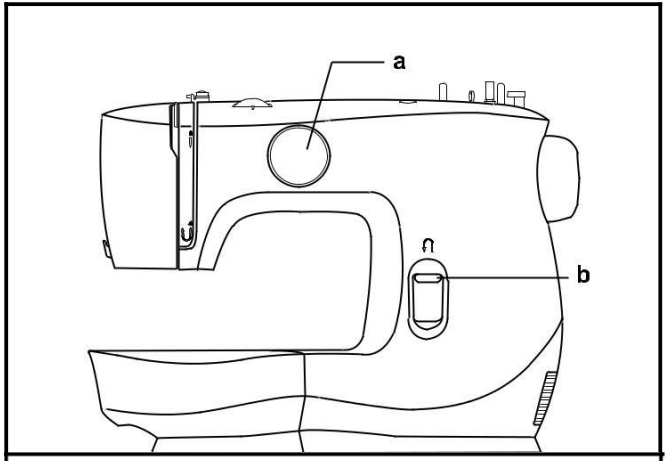


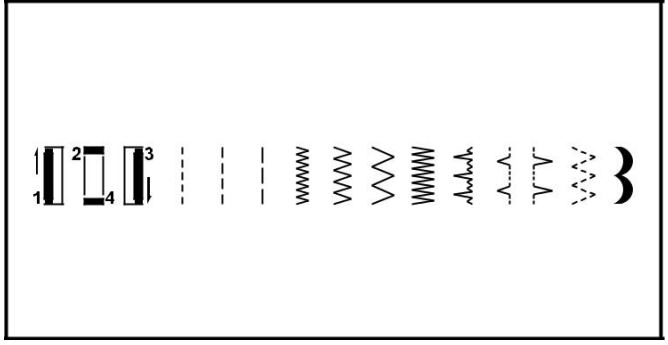


# Cum să-ți alegi modelul

**Pentru a selecta o cusătură, rotiți pur și simplu selectorul de model. Selectorul de model poate fi rotit în ambele direcții.**

**Pentru cusătura dreaptă, selectați modelul**

**Pentru cusătura în zig-zag, selectați modelul**

## A. Selector de model

**b. Pârghie de cusut invers**

## Cusătură dreaptă

Pentru a începe coaserea, setați mașina pentru cusătură dreaptă. (1)

**Așezați materialul sub picioruşul presor cu marginea materialului aliniată cu linia de ghidare a cusăturii dorită de pe placa acului. (2)**

Coborâți dispozitivul de ridicare a piciorului presor și apoi apăsați pe pedală pentru a începe coaserea. (3)

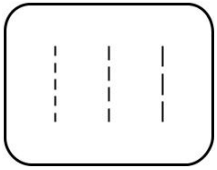

1

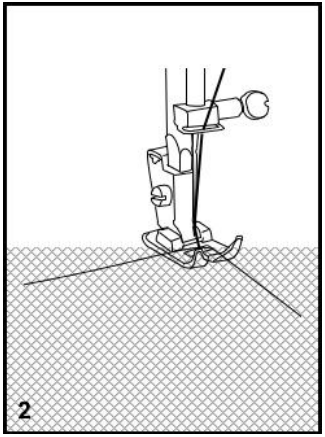

2

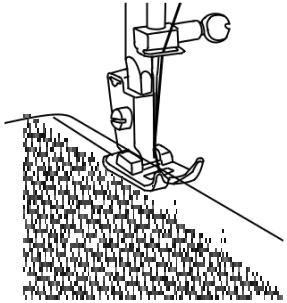

3

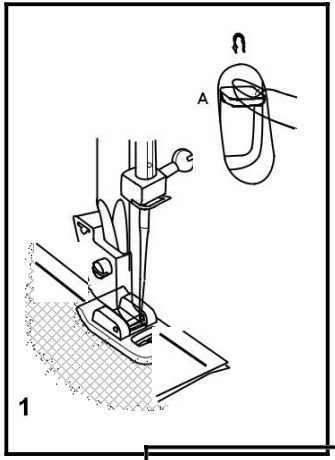


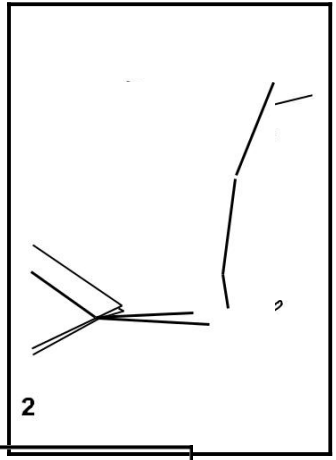


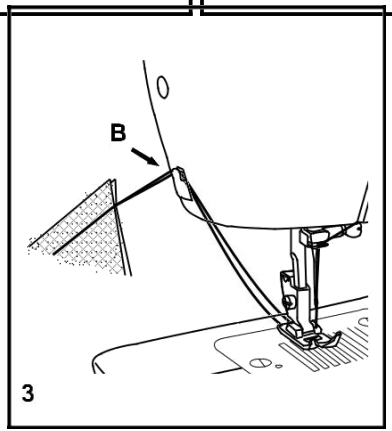


## Cusut invers

**Pentru a asigura începutul și sfârșitul unei cusături, apăsați în jos pârghia de coasere inversă (A). Coaseți câteva ochiuri inverse. Eliberaţi maneta și mașina va coase din nou înainte. (1)**

## Îndepărtarea Lucrării

**Rotiți roata de mână spre dvs. (în sens invers acelor de ceasornic) pentru a aduce pârghia de preluare a firului în poziția cea mai înaltă și acul începe să coboare, ridicați picioruşul presor și scoateți lucrul din spatele acului și picioruşului presor. (2)**

## Tăierea firului

**Trageți firele sub și în spatele piciorului presor. Ghidați firele pe partea laterală a plăcii frontale și în tăietorul de fir (B). Trageți firele în jos pentru a tăia. (3)**

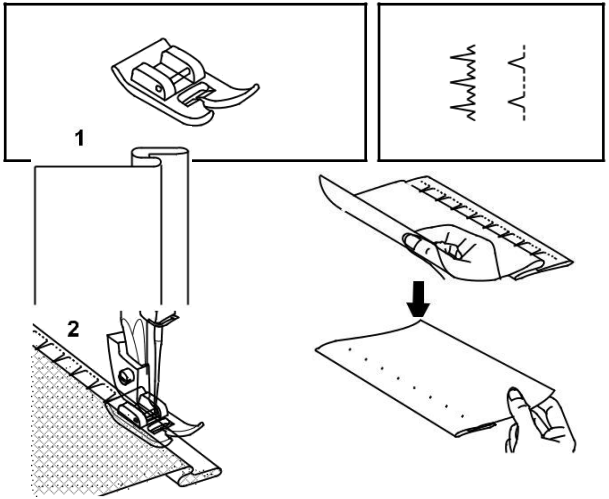


# Tivul ascuns

**Pentru tivuri pe perdele, pantaloni, fuste etc.**

**Tivul orb pentru țesături elastice.**

**Tivul orb pentru țesături ferme.**

**Notă:**

**Este nevoie de practică pentru a coase tivuri ascunse. Fă întotdeauna mai întâi un test de cusut.**

## Tivul orb:

**Ridicați tivul la lățimea dorită și apăsați. Îndoiți înapoi (după cum se arată în fig. 1) pe partea dreaptă a țesăturii, cu marginea superioară a tivului extinzându-se aproximativ 7 mm. (1/4") în partea dreaptă a materialului pliat.**

**Începeți să coaseți încet pe pliu, asigurându-vă că acul atinge ușor partea superioară pliată pentru a prinde unul sau două fire de material. (2)**

**Desfaceți materialul când tivirea este finalizată și apăsați.**

**Notă:**

**Pentru a face coaserea tivului ascuns și mai ușoară, utilizați un picioruș pentru tiv ascuns, disponibil de la SINGER.**

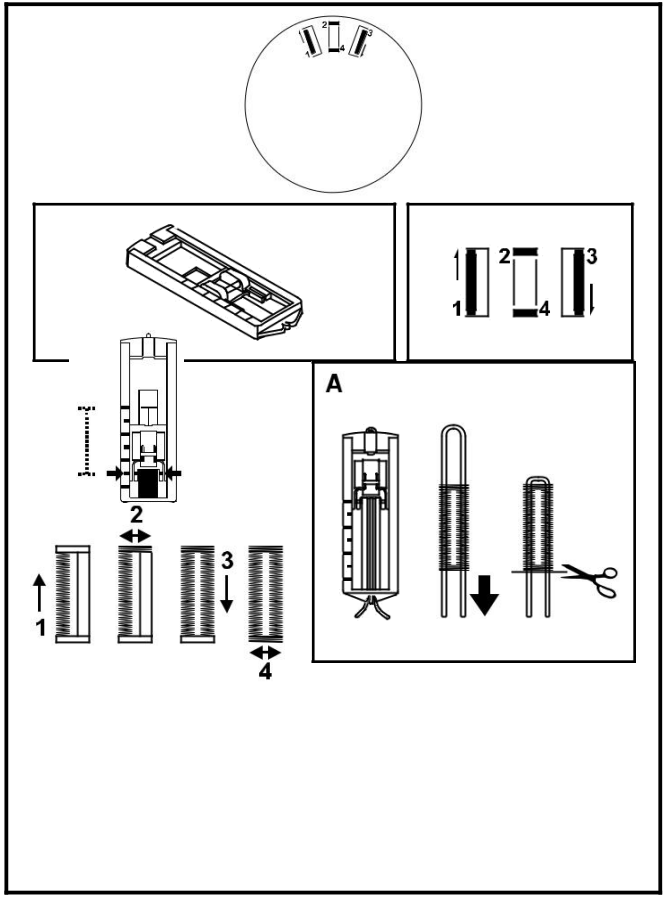


# Butoniere

1. **Scoateți piciorul universal și atașați piciorul pentru butoniere.**
2. **Măsurați diametrul și grosimea nasturii și adăugați 0,3 cm (1/8”) pentru chinuri pentru a obține lungimea corectă a butonierei; marcați lungimea butonierei pe material (a).**
3. **Așezați materialul sub picior, astfel încât marcajul de pe piciorul pentru butoniere să se alinieze cu marcajul de început de pe material. Coborâți piciorul, astfel încât linia centrală pentru butoniere marcată pe material să se alinieze cu centrul piciorului pentru butoniere (b).**

**Notă:**
**Densitatea variază în funcție de material.**
**Testați întotdeauna coaseți o butoniera pe materialul pe care îl utilizați pentru a coase butoniera.**

**Urmați secvența în 4 pași care se schimbă de la un pas la altul cu selectorul de model. Când treceți de la pas la pas prin procesul butonierei, asigurați-vă că acul este ridicat înainte de a roti butonul de selectare a modelului la pasul următor. Aveți grijă să nu coaseți prea multe ochiuri la pașii 2 și 4. Folosiți dispozitivul de desfacere a cusăturilor și tăiați butoniera deschisă de la ambele capete spre mijloc.**

**Sfaturi:**

- **Reducerea ușor a tensiunii firului superior va produce rezultate mai bune.**
- **Utilizați un stabilizator pentru țesături fine sau elastice.**
- **Este indicat sa folositi fir sau snur greu pentru tesaturi stretch sau tricotate. Zig-zagul trebuie să fie cusut peste firul sau cordonul greu. (A)**

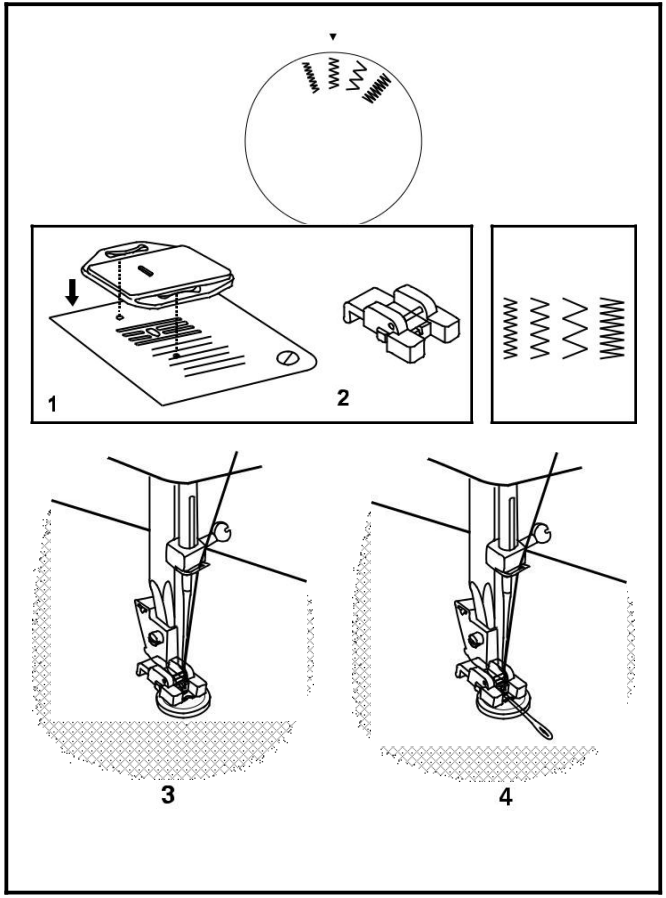


# Cusut nasturi

**Instalați placa de butoniera. (1)**

**Schimbați picioruşul universal cu picioruşul de cusut pentru nasturi. (2)**

## Poziționați lucrarea sub picior.

## Așezați butonul în poziția dorită și coborâți piciorul.

**Setați selectorul de model pentru al doilea model în zig-zag (după cum se arată), care ar trebui să corespundă distanței dintre cele două găuri ale butonului. Rotiți roata de mână spre dvs. pentru a verifica dacă acul intră în orificiul din dreapta și din stânga butonului fără a apăsa butonul. Coaseți încet nasturele cu aproximativ 10 ochiuri. (3)**

## Aduceți cozile firului în spatele lucrării, apoi legați manual.

**Dacă este necesară o tijă, așezați un ac de înrășire deasupra nasturii și coaseți. (4)**

**Pentru nasturii cu 4 găuri, coaseți mai întâi prin cele două găuri din față, împingeți lucrarea înainte și apoi coaseți prin cele două găuri din spate.**

# Fermoare și snururi

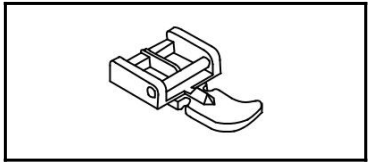

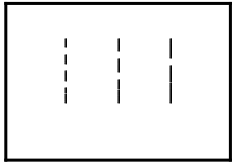

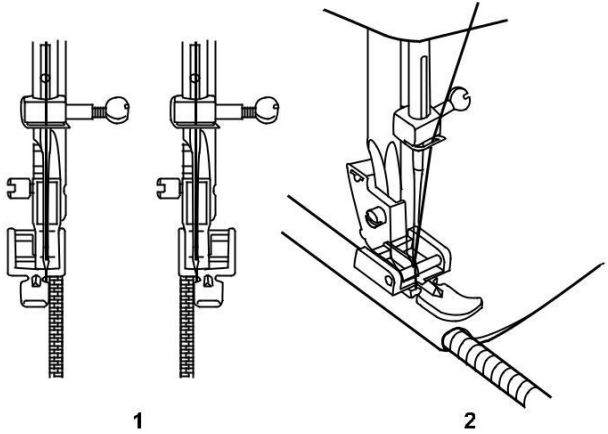


**Setați mașina așa cum este ilustrat.**

**Schimbați la picior cu fermoar.**

**Piciorul cu fermoar poate fi atașat la dreapta sau la stânga, în funcție de ce parte a piciorului urmează să coaseți. (1)**

**Pentru a coase pe lângă urechea fermoarului, coborâți acul în material, ridicați piciorul presor și împingeți urechea fermoarului în spatele piciorului presor. Coborâți piciorul și continuați să coaseți.**

**Este, de asemenea, posibil să coaseți o lungime de șnur într-o bandă de păr pentru a forma o „bătătură" sau conductă. (2)**

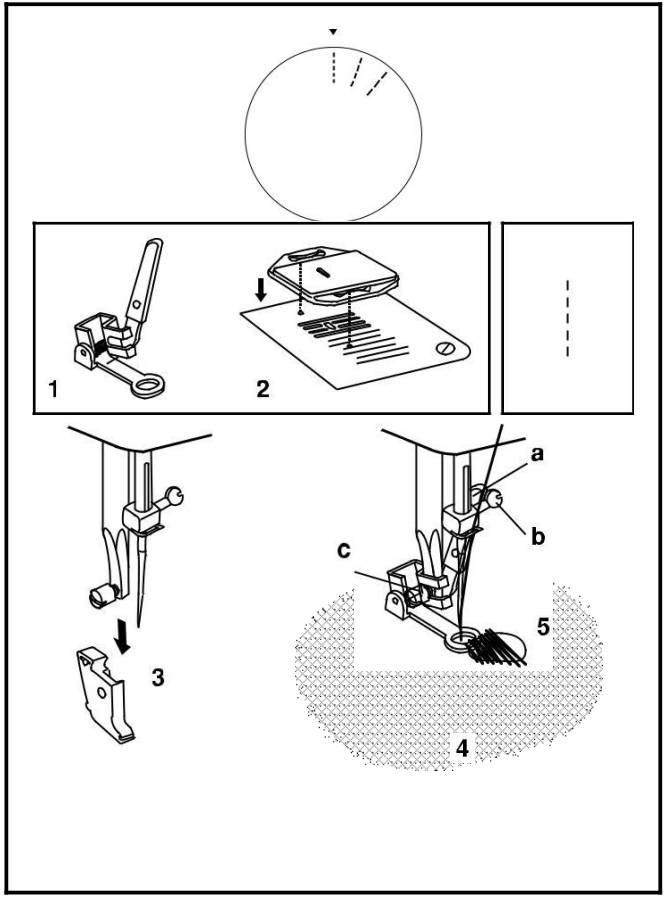


## Mişcare liberă

* Picioruşul pentru împletire/broderie este un accesoriu opţional care nu este inclus cu maşina dumneavoastră. (1)

### Înrcicat:

Instalaţi placa de brodat. (2)

### Scoateţi tija piciorului presor. (3)

Ataşaţi piciorușul de înrășire/broderie la bara piciorului presor. Pârghia (a) trebuie să fie în spatele șurubului de prindere a acului (b). Apăsaţi ferm din spate cu degetul arătător picioruşul pentru împletire/ broderie și strângeţi șurubul (c). (4)

### Pentru întărire, coaseţi mai întâi în jurul marginii găurii (pentru a fixa firele). (5)

Primul rând: Lucraţi întotdeauna de la stânga la dreapta. Întoarceţi lucrarea cu 90 de grade și coaseţi peste cusătura anterioară. Se recomandă un cerc de înrășire pentru o coasere mai ușoară și rezultate mai bune.

**Notă:**
**Încleştarea în mişcare liberă se realizează fără sistemul de alimentare intern al maşinii de cusut. Mişcarea ţesăturii este controlată de operator. Este necesar să se coordoneze viteza de coasere şi mişcarea ţesăturii.**

### Stippling:

Setaţi maşina pentru cusătură dreaptă. Folosirea picioruşului opţional pentru întărire/broderie vă va ajuta să vă ghidaţi în timp ce coaseţi, într-o manieră şerpuitoare, pentru a crea linii curbate mici pentru a ţine straturi de material şi vată împreună.

## Instalarea mesei de extensie

**Țineți masa extensibilă detașabilă orizontal și împingeți-o în direcția săgeții. (1)**

**Pentru a scoate masa extensibilă, trageți-o spre stânga.**

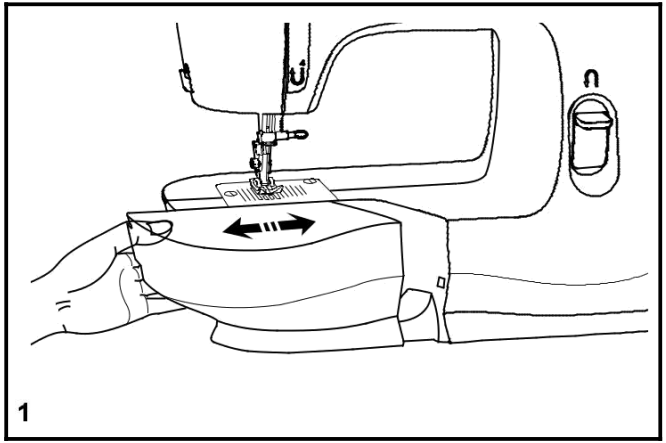

1

**Interiorul mesei extensibile detașabile poate fi folosit ca o cutie de accesorii.**

**Pentru deschidere, răsturnați capacul în jos, așa cum se arată. (2)**

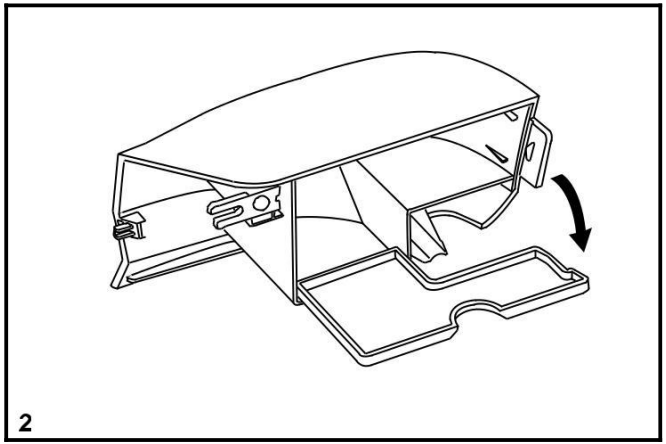

2

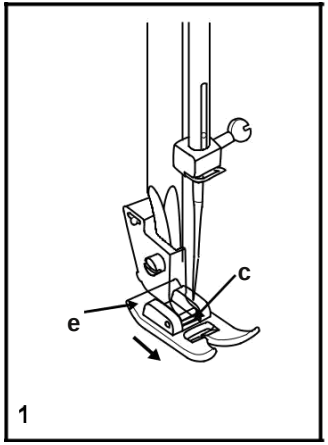


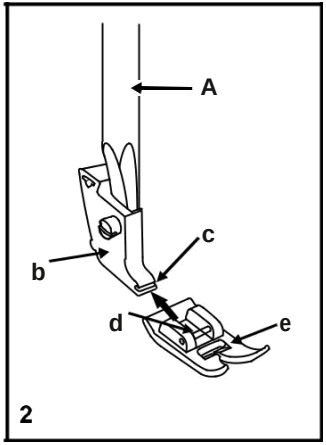


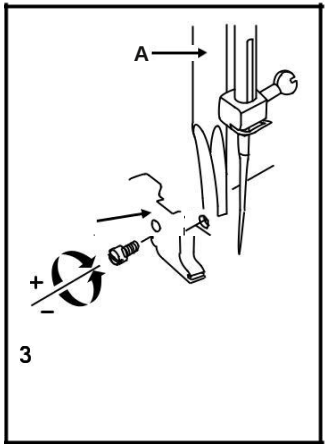


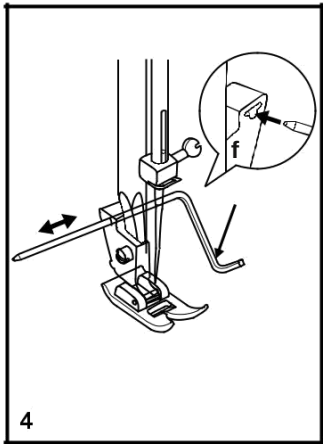


## Schimbarea picioruşului presor

### Scoaterea piciorului presor

**Împingeți piciorul presor (e) pentru a se decupla din decupaj (c). (1)**

### Atașarea piciorului presor

**Instalați știftul (d) al piciorului presor (e) în decupajul (c) al suportului piciorului presor. (2)**

**Scoaterea și atașarea tijei piciorului presorŞ Ridicați bara de presare (a) cu dispozitivul de ridicare a piciorului presor. Scoateți și atașați tija piciorului presor (b) așa cum este ilustrat. (3)**

**Atașarea ghidajului de margine/matlasare**

**Atașați ghidajul de margine/matlasare (f) în fantă, așa cum este ilustrat. Ajustați după cum este necesar pentru tiv, pliuri, matlasare etc. (4)**

**Atenţie:**

**Puneți comutatorul de alimentare în poziția oprit ("O") când efectuați oricare dintre operațiunile de mai sus!**

# Tabel cu ace/ țesătură/ ață

## GHID DE SELECTARE A AC, TESTURĂ, AȚĂ

| DIMENSIUNEA ACULUI | ȚESĂTURI | FIR |
|---|---|---|
| 9-11 (70-80) | Țesături ușoare - bumbac subțire, voil, mătase, muselină, interlock, tricoturi din bumbac, tricoturi, tricouri, crepe, țesături din poliester, cămăși și bluze. | Ață ușoară din bumbac, nailon, poliester sau poliester îmbrăcat în bumbac. |
| 11-14 (80-90) | Țesături de greutate medie-bumbac, satin, pânză de vele, tricoturi duble, lână ușoară. | Cele mai multe fire vândute sunt de dimensiune medie și sunt potrivite pentru aceste țesături și dimensiunile acelor. Utilizați fire de poliester pe materiale sintetice și bumbac pe țesături naturale pentru cele mai bune rezultate. |
| 14 (90) | Țesături de greutate medie - bumbac, lână, tricoturi mai grele, țesătură, blugi. | |
| 16 (100) | Țesături grele-pânză, lână, cort de exterior și țesături matlasate, denim, material de tapițerie (ușoară spre medie). | Utilizați întotdeauna același fir de sus și de jos. |
| 18 (110) | Lână grea, țesături de pardesiu, țesături de tapițerie, unele piei și viniluri. | Filet rezistent. |

**IMPORTANT:** Potriviți dimensiunea acului cu dimensiunea firului și greutatea materialului.

## AC, SELECTARE TESTURĂ

| ACE | EXPLICAȚIE | TIP DE TESTURĂ |
|---|---|---|
| SINGER®2020 | Ace standard ascuțite. Dimensiunile variază de la subțire la mare. 9 (70) până la 18 (110). | Țesături naturale - lână, bumbac, mătase, etc. Nu este recomandat pentru tricoturi duble. |
| SINGER ®2045 | Ac cu bilă. 9 (70) până la 18 (110). | Țesături naturale și sintetice, amestecuri de poliester. Tricoturi-poliester, interlocks, tricot, tricoturi simple si duble. De asemenea, tricoturi pulover, Lycra®, tesatura costum de baie, elastic. |
| SINGER ®2032 | Ace de piele. 12 (80) până la 18 (110). | Piele, vinil, tapiterie. (Lasa o gaura mai mica decat acul mare standard.) |

**Notă:**

1. Pentru cele mai bune rezultate de coasere, utilizați întotdeauna SINGER autentic®ace.
2. Înlocuiți acul des (aproximativ la fiecare altă îmbrăcăminte) și/sau la prima rupere a firului sau cusături sărite.

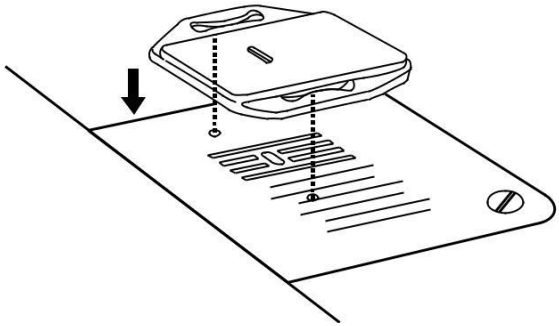

## Placa de brodat

**Pentru anumite tipuri de lucrari, (de exemplu, broderie sau broderie manuala), trebuie folosita placa de brodat.**

**Instalați placa de împletire așa cum este ilustrat.**

**Pentru coaserea normală, scoateți placa de brodat.**

**Pentru coaserea în mișcare liberă se recomandă folosirea unui picior de împletire/broderie, disponibil ca accesoriu opțional de la SINGER.**

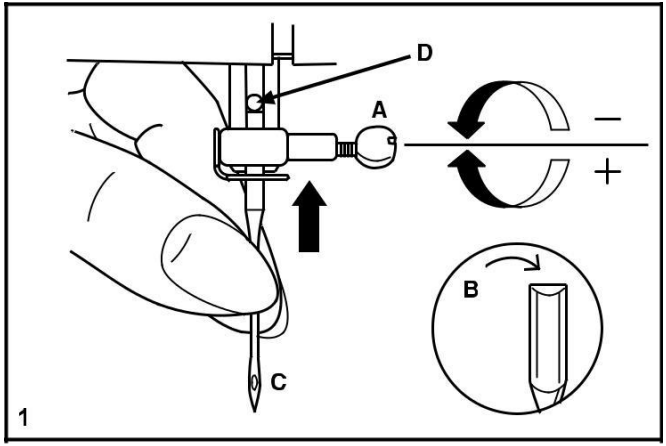


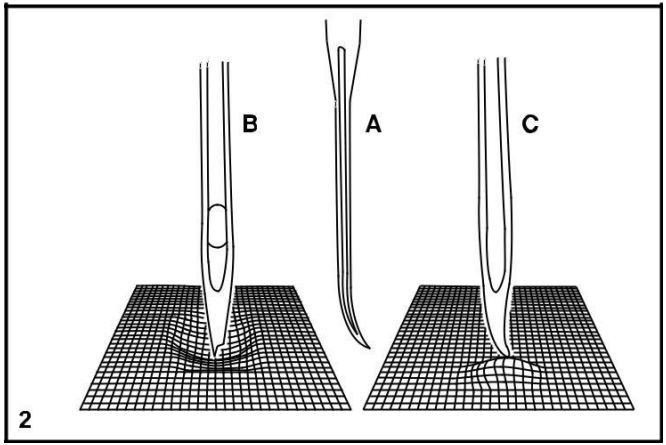


## Introducerea acului

**Schimbați acul în mod regulat, mai ales dacă prezintă semne de uzură și cauzează probleme. Pentru cele mai bune rezultate de cusut folosiți întotdeauna SINGER® Ace de marcă.**

**Introduceți acul după cum este ilustrat, după cum urmează:**

**A. Slăbiți șurubul de prindere a acului și strângeți din nou după introducerea noului ac. (1)**

**B. Partea plată a arborelui trebuie să fie spre spate. Introduceți acul cât de mult în sus.**

**Atenţie:**
**Puneți comutatorul de alimentare la oprit („O”) înainte de a introduce sau scoate acul.**

**Acele trebuie să fie în stare perfectă. (2)**

**Pot apărea probleme cu:**

**A. Ace îndoite**

**B. Puncte deteriorate**

**C. Ace tocite**

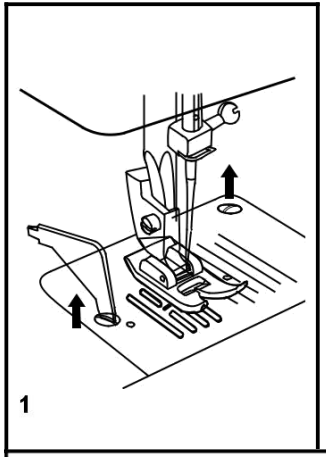


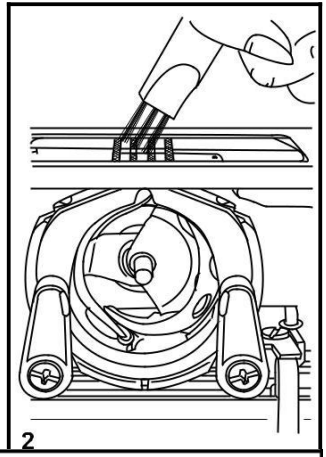


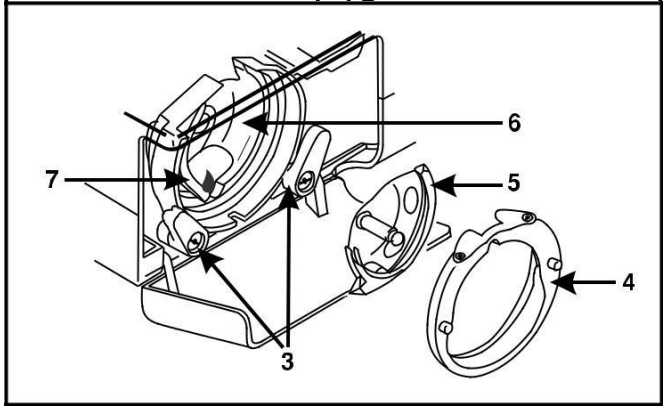


# Întreţinere

**Atenţie:**
**Deconectaţi maşina de la sursa electrică scoţând ştecherul din priza principală. Când curăţaţi maşina, aceasta trebuie întotdeauna deconectată de la sursa electrică.**

## Scoateţi placa acului:

**Rotiţi roata de mână până când acul este ridicat complet. Deschideţi capacul frontal cu balamale şi deşurubaţi şuruburile plăcii acului cu şurubelniţa. (1)**

**Curăţarea dinţilor de alimentare:**

**Utilizaţi peria furnizată pentru a curăţa întreaga zonă. (2)**

## Curăţarea şi lubrifierea cârligului:

**Scoateţi carcasa bobinei. Fixaţi cele două braţe de fixare a cârligului (3) spre exterior. Scoateţi capacul cursei cârligului (4) şi cârligul (5) şi curăţaţi cu o cârpă moale. Lubrifiaţi în punctul (6) (1-2 picături) cu ulei de maşină de cusut. Rotiţi roata de mână până când cursa cârligului (7) este în poziţia stângă. Înlocuiţi cârligul (5). Remontaţi capacul cursei cârligului şi strângeţi înapoi cele două braţe de reţinere a cârligului. Introduceţi bobina şi bobina şi înlocuiţi placa acului.**

**Important:**
**scamele şi firele de material trebuie îndepărtate în mod regulat. Maşina dvs. trebuie întreţinută la intervale regulate la unul dintre centrele noastre de service.**

# Ghid de depanare

| Problemă | Cauză | Corecţie |
|---|---|---|
| Firul superior se rupe | 1. Maşina nu este filetată corect.<br>2. Tensiunea firului este prea strânsă.<br>3. Firul este prea gros pentru ac.<br>4. Acul nu este introdus corect.<br>5. Firul este înfăşurat în jurul ştiftului suportului bobinei.<br>6. Acul este deteriorat. | 1. Reînfilaţi maşina.<br>2. Reduceţi tensiunea firului. (numar mai mic)<br>3. Selectaţi un ac mai mare.<br>4. Scoateţi şi reintroduceţi acul. (partea plată spre spate)<br>5. Scoateţi bobina şi înfăşuraţi firul pe bobină.<br>6. Înlocuiţi acul. |
| Firul inferior se rupe | 1. Carcasa bobinei nu este introdusă corect.<br>2. Carcasa bobinei este înfilată greşit. | 1. Scoateţi şi reintroduceţi carcasa bobinei şi trageţi de fir. Firul ar trebui să tragă uşor.<br>2. Verificaţi atât bobina, cât şi carcasa suveicii. |
| Ochiuri sărite | 1. Acul nu este introdus corect.<br>2. Acul este deteriorat.<br>3. S-a folosit dimensiunea sau tipul de ac greşit.<br>4. Piciorul nu este ataşat corect. | 1. Scoateţi şi reintroduceţi acul. (partea plată spre spate)<br>2. Introduceţi un ac nou.<br>3. Alegeţi un ac potrivit firului şi ţesăturii.<br>4. Verificaţi şi ataşaţi corect. |
| Acul se rupe | 1. Acul este deteriorat.<br>2. Acul nu este introdus corect.<br>3. Mărimea acului greşită pentru material.<br>4. Este ataşat piciorul greşit. | 1. Introduceţi un ac nou.<br>2. Introduceţi acul corect. (partea plată spre spate)<br>3. Alegeţi un ac potrivit firului şi ţesăturii.<br>4. Selectaţi piciorul corect. |
| Cusături libere | 1. Maşina nu este filetată corect.<br>2. Carcasa bobinei nu este ataşată corect.<br>3. Combinaţia ac/ţesătură/fir este greşită.<br>4. Tensiunea firului este greşită. | 1. Verificaţi filetarea.<br>2. Înfilaţi carcasa bobinei aşa cum este ilustrat.<br>3. Mărimea acului trebuie să se potrivească materialului şi firului.<br>4. Corectaţi tensiunea firului. |
| Cusăturile se adună sau se îndoaie | 1. Acul este prea gros pentru material.<br>2. Lungimea cusăturii este reglată incorect.<br>3. Tensiunea firului este prea strânsă. | 1. Selectaţi un ac mai fin.<br>2. Reajustaţi lungimea cusăturii.<br>3. Slăbiţi tensiunea firului. |
| Cusături inegale, | 1. Aţă de proastă calitate.<br>2. Carcasa bobinei este înfilată incorect.<br>3. Materialul a fost tras. | 1. Selectaţi un fir de o calitate mai bună.<br>2. Scoateţi carcasa bobinei, înfilaţi şi introduceţi corect.<br>3. Nu trageţi de material în timp ce coaseţi, lăsaţi-l să fie tras de maşină. |
| Maşina este zgomotoasa | 1. S-au adunat scame sau ulei pe cârlig sau pe bara acului.<br>2. Acul este deteriorat. | 1. Curăţaţi cârligul şi dinţii de alimentare conform descrierii.<br>2. Înlocuiţi acul. |
| Aparatul se blochează | Firul este prins în cârlig. | Scoateţi firul superior şi carcasa bobinei, rotiţi roata de mână înapoi şi înainte cu mâna şi scoateţi firul. |

**Vă rugăm să rețineți că, la eliminare, acest produs trebuie reciclat în siguranță, în conformitate cu legislația națională relevantă referitoare la produsele electrice/electronice. Nu aruncați aparatele electrice ca deșeuri municipale nesortate, utilizați unități de colectare separată. Contactați autoritatile locale pentru informații privind sistemele de colectare disponibile. Atunci când înlocuiți aparatele vechi cu altele noi, comerciantul cu amănuntul poate fi obligat din punct de vedere legal să vă ia înapoi vechiul aparat pentru eliminare gratuit.**

**Dacă aparatele electrice sunt aruncate în gropi de gunoi, substanțele periculoase se pot scurge în apele subterane și pot ajunge în lanțul alimentar, dăunându-vă sănătății și bunăstării.**

**Ne rezervăm dreptul de a schimba echipamentul mașinii și sortimentul de accesorii fără notificare prealabilă sau de a face modificări la performanță sau design. Cu toate acestea, astfel de modificări vor fi întotdeauna în beneficiul utilizatorului și al produsului.**

**PROPRIETATE INTELECTUALĂ**

**Singer și designul Cameo „S" sunt mărci comerciale exclusive ale The Singer Company Limited S.r.l sau ale afiliaților săi.**

**471061426 • Română ©2019 The Singer Company Limited S.r.l. sau afiliații săi. Toate drepturile rezervate.**